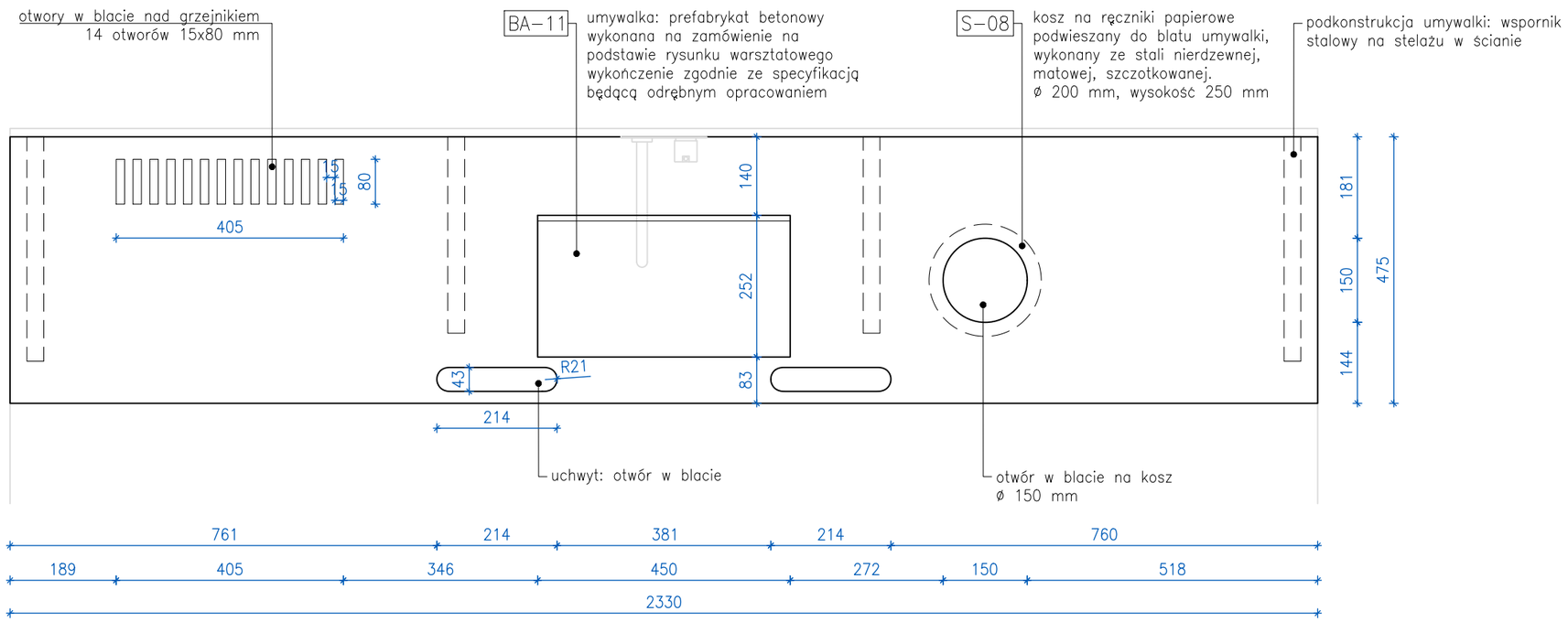

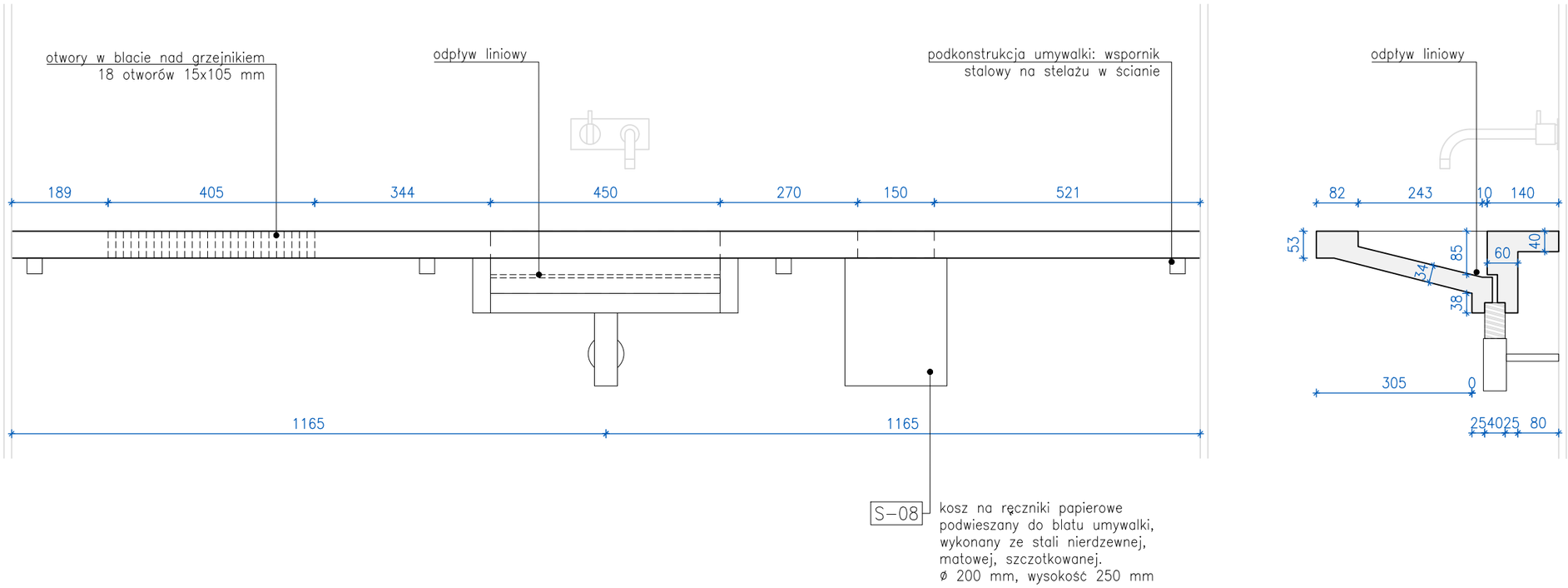

Rysunek jest objety prawami autorskimi i nie mo że być używany czy reprodukowany w części lub w całości bez pisemnej zgody właściciela. zgodnie z ustawą z dnia 04.02.1994 "O prawie autorskim i prawach pokrewnych" .

Każdorazowe użycie, upublicznienie, powielanie lub przekazywanie stronom trzecim wymaga pisemnej zgody.

Przejmując niniejszy rysunek firma wykonawcza akceptuje przedstawione na nim rozwiązania. Wymiary naniesione ręcznie mają pierwszeństwo nad drukowanymi. Wykonawca zobowiązuje się do sprawdzenia na własną odpowiedzialność wszystkich wymiarów i wytycznych dotyczących swojego zlecenia przed przystąpieniem do robót.

O rozbieżnościach z narysowanymi lub pisemnie uzgodnionymi wytycznymi należy niezwłocznie powiadomić Generalnego Projektanta lub kierownictwo budowy.

Przed przystąpieniem do robót należy przedstawić architektowi do zatwierdzenia aktualne rysunki warsztatowe i montażowe

Niniejszy rysunek stanowi część dokumentacji wielobranżowej. Należy rozpatrywać go łącznie ze wszystkimi elementami Dokumentacji stanowiącej Projekt Wykonawczy.

Wszystkie wymiary należy sprawdzić w naturze i każdorazowo przed rozpoczęciem danego zakresu robót. Na rysunkach podano wymiary w licu wykończonym, chyba że określono inaczej.

Przed przystąpieniem do wykonywania robót należy uwzględniać wszelkie roboty związane oraz prowadzić koordynację wielobranżową. Koordynacja robót powinna być uwzględniona w projektach organizacji budowy i robót ogólnych oraz w harmonogramach realizacji obiektu budowlanego oraz w poszczególnych fazach wykonywania robót.

Elementy widoczne instalacji sanitarnych, elektrycznych, teletechnicznych oraz pożarowych montowanych w miejscach widocznych należy realizować w oparciu o wytyczne zawarte w Dokumentacji oraz w toku obowiązkowej koordynacji robót montażowych. Przed montażem uzyskać akceptację Nadzoru Autorskiego

Nr projektu
22 04

Zamierzenie budowlane
Budowa obiekt wystawienniczo-edukacyjny na terenie Muzeum Treblinka. Niemiecki nazistowski obóz zag łady i obóz pracy (1941-1944)

Adres
Wólka Okrąglik 115
08-330 Kosów Lacki

Nr ew. działki	Obręb
31-81/3	Wólka Okraglik

Inwestor
Muzeum Treblinka.
Niemiecki nazistowski obóz zag łady
i obóz pracy (1941-1944)
Wólka Okrąglik 115, 08-330 Kosów Lacki

Jednostka projektowa
Bujnowski Architekci Sp. z o. o.
00-658 Warszawa Lwowska 17/5
tel.: +48 22 622 21 42
mail:
muzeumtreblinka@bujnowski.com.pl

Projektant	Nr upr.	Podpis
mgr inż. arch. Piotr Bujnowski	Wa-235/01	
Sprawdzający	**Nr upr.**	**Podpis**
mgr inż. arch. Martyna Rowicka-Michałowska	Ma-097-21	

Zespół projektowy

inż. arch. Zuzanna Pomaska-Oszczyk
mgr inż. arch. Katarzyna Magdzik
mgr inż. arch. Maciej Koczocik
mgr inż. arch. Krzysztof Makowski
inż. arch. Piotr Gajdak
inż. arch. Weronika Wrzosek

Faza projektu
PROJEKT WYKONAWCZY

Tytuł rysunku	Skala
DETAL UMYWALKI BETONOWEJ POM. U.05	**1 : 10**
Branża	**Data**
ARCHITEKTURA	12-2022

Uwagi

Nr rysunku
T-PW-A-D.17

Projekt chroniony prawem autorskim