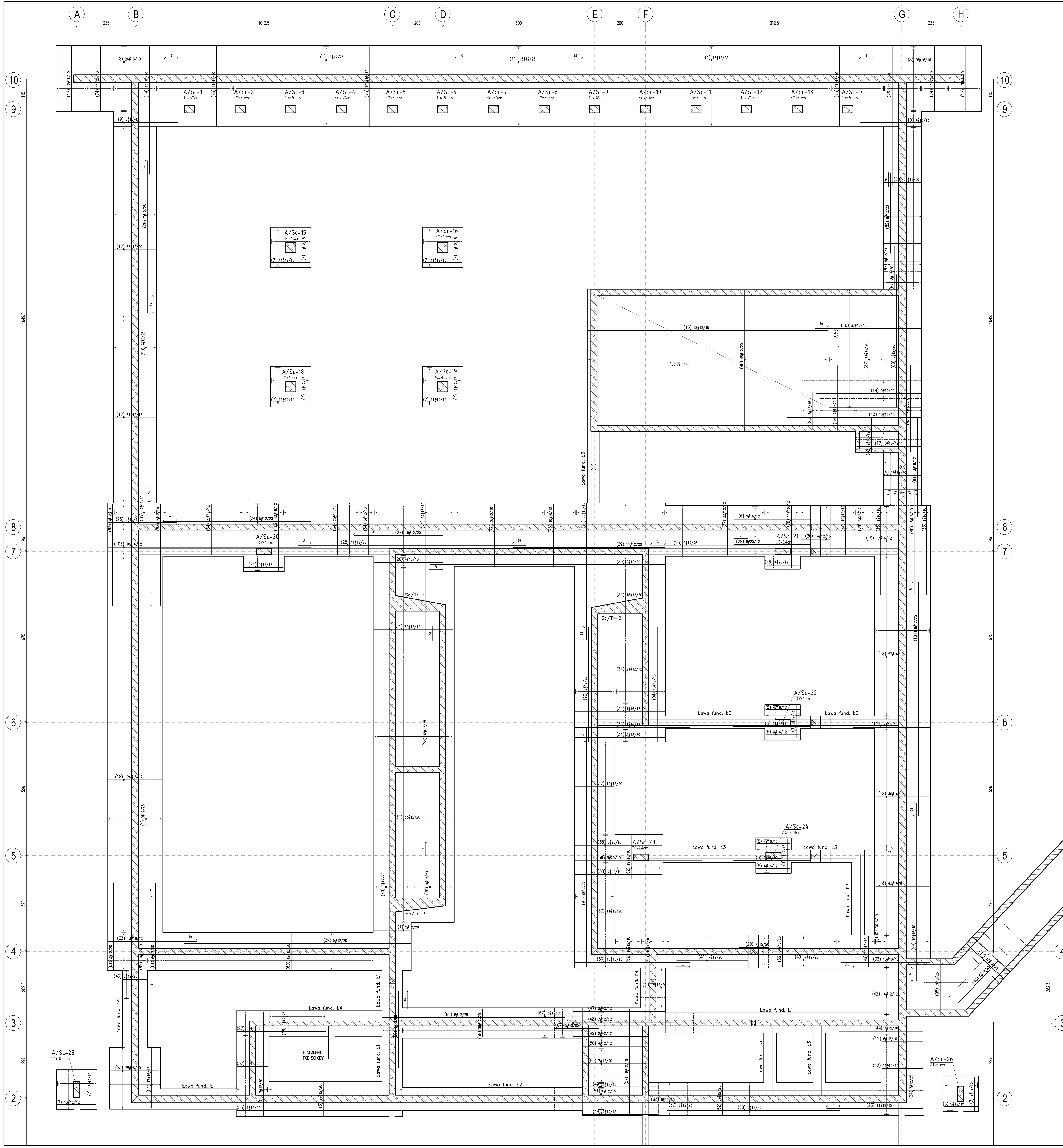

WYKAZ STALI ZBROJENIOWEJ

Obiekt: Treblinka

Rys.: Nr rys. · Strona 1 · Data 11.2022 · Wyk. K.S.

Nr	ø [mm]	Klasa stali	Sztuk	Kształt [cm]	Długość [cm]	Długość całkowita [m] 6	12	16	20
1	#12	A IIIN	193	1200	1200		2316		
2	#6	A IIIN	350	7 / 32 / 30	138	483			
3	#12	A IIIN	63	132	132		83.16		
4	#12	A IIIN	16	30 / 142 / 30	202		32.32		
5	#16	A IIIN	16	132	132			21.12	
6	#16	A IIIN	18	30 / 300	330			59.4	
7	#12	A IIIN	117	152	152		177.84		
8	#16	A IIIN	52	30 / 480	510			265.2	
9	#16	A IIIN	5	30 / 250	280			14	
10	#16	A IIIN	4	30 / 240	270			10.8	
11	#12	A IIIN	13	500	500		65		
12	#12	A IIIN	116	162	162		187.92		
13	#12	A IIIN	13	30 / 141.4 / 100 / 396 / 30	597		77.61		
14	#12	A IIIN	5	l=494÷554 skok=15; 0.1 / 56.6 / 40 / 458 / 40	śr.524		26.2		
15	#12	A IIIN	38	30 / 946	976		370.88		
16	#12	A IIIN	32	30 / 420	450		144		
17	#16	A IIIN	33	30 / 252 / 30	312			102.96	
18	#16	A IIIN	260	212	212			551.2	
19	#16	A IIIN	17	30 / 425 / 30	485			82.45	
20	#12	A IIIN	21	30 / 80 / 112 / 80 / 30	332		69.72		
21	#16	A IIIN	5	30 / 152 / 30	212			10.6	
22	#20	A IIIN	8	30 / 300	330				26.4
23	#12	A IIIN	20	380	380		76		
24	#12	A IIIN	12	580	580		69.6		
25	#16	A IIIN	8	30 / 270	300			24	
26	#12	A IIIN	4	30 / 270	300		12		
27	#12	A IIIN	15	350	350		52.5		
28	#12	A IIIN	24	900	900		216		
29	#12	A IIIN	18	600	600		108		
30	#12	A IIIN	2	30 / 930	960		19.2		
31	#12	A IIIN	83	30 / 312 / 30	372		308.76		
32	#12	A IIIN	8	30 / 895	925		74		
33	#16	A IIIN	34	30 / 350	380			129.2	
34	#12	A IIIN	39	30 / 352 / 30	412		160.68		
35	#16	A IIIN	4	30 / 352 / 30	412			16.48	
36	#16	A IIIN	17	30 / 450	480			81.6	
37	#12	A IIIN	30	30 / 152 / 30	212		63.6		
38	#20	A IIIN	13	30 / 342 / 30	402				52.26
39	#20	A IIIN	21	30 / 500	530				111.3
40	#12	A IIIN	7	30 / 375	405		28.35		
41	#12	A IIIN	7	30 / 280	310		21.7		
42	#12	A IIIN	16	l=340÷393 skok=3.5; 30 / 310÷363	śr.366.5		58.64		
43	#12	A IIIN	8	l=180÷282 skok=14.5; 30 / 150÷252	śr.231		18.48		
44	#12	A IIIN	7	30 / 330	360		25.2		
45	#20	A IIIN	4	30 / 132 / 30	192				7.68
46	#12	A IIIN	22	92	92		20.24		
47	#12	A IIIN	2	50 / 20 / 360 / 20 / 30	480		9.6		
48	#12	A IIIN	7	50 / 20 / 400 / 20 / 50	540		37.8		
49	#12	A IIIN	6	50 / 20 / 292 / 20 / 30	412		24.72		
50	#12	A IIIN	11	30 / 252 / 30	312		34.32		
51	#12	A IIIN	6	50 / 20 / 332 / 20 / 50	472		28.32		
52	#12	A IIIN	90	122	122		109.8		
53	#16	A IIIN	25	192	192			48	
54	#16	A IIIN	17	235	235			39.95	
55	#12	A IIIN	7	648	648		45.36		
56	#12	A IIIN	7	410	410		28.7		
57	#12	A IIIN	18	30 / 417 / 30	477		85.86		
58	#12	A IIIN	36	112	112		40.32		
59	#12	A IIIN	4	300	300		12		
60	#12	A IIIN	74	142	142		105.08		
61	#12	A IIIN	9	30 / 340	370		33.3		
62	#12	A IIIN	10	460	460		46		
63	#12	A IIIN	5	30 / 400	430		21.5		
64	#12	A IIIN	58	30 / 202 / 30	262		151.96		
65	#12	A IIIN	17	470	470		79.9		
66	#12	A IIIN	5	720	720		36		
67	#12	A IIIN	38	50 / 20 / 170	240		91.2		
68	#12	A IIIN	6	680	680		40.8		
69	#12	A IIIN	8	30 / 500	530		42.4		
70	#12	A IIIN	9	30 / 315	345		31.05		
71	#16	A IIIN	67	30 / 540	570			381.9	
72	#12	A IIIN	36	242	242		87.12		
73	#16	A IIIN	10	242	242			24.2	
74	#20	A IIIN	22	30 / 252 / 30	312				68.64
75	#16	A IIIN	249	30 / 312 / 30	372			926.28	
76	#20	A IIIN	15	30 / 550	580				87
77	#12	A IIIN	52	30 / 192 / 30	252		131.04		
78	#16	A IIIN	11	30 / 243 / 30	303			33.33	
79	#16	A IIIN	6	30 / 192 / 30	252			15.12	
80	#16	A IIIN	15	440	440			66	
81	#16	A IIIN	13	30 / 84.9 / 60 / 210 / 99 / 30 / 70	453			58.89	
82	#16	A IIIN	9	30 / 84.9 / 60 / 48 / 60	222			19.98	
83	#12	A IIIN	14	30 / 141.4 / 100 / 210 / 0.1	381		53.34		
84	#12	A IIIN	7	30 / 141.4 / 100 / 125 / 30	326		22.82		
85	#12	A IIIN	5	l=225÷285 skok=15; 0.1 / 56.6 / 40 / 189 / 40	śr.255		12.75		
86	#12	A IIIN	48	30 / 555 / 30	615		295.2		
87	#12	A IIIN	11	30 / 460	490		53.9		

Nr	ø [mm]	Klasa stali	Sztuk	Kształt [cm]	Długość [cm]	Długość całkowita [m] 6	12	16	20
88	#12	A IIIN	8	520	520		41.6		
89	#12	A IIIN	8	50 / 20 / 315	385		30.8		
90	#12	A IIIN	7	800	800		56		
91	#12	A IIIN	8	30 / 940	970		77.6		
92	#16	A IIIN	19	30 / 172 / 30	232			44.08	
93	#12	A IIIN	8	450	450		36		
94	#12	A IIIN	13	30 / 450	480		62.4		
95	#12	A IIIN	10	190	190		19		
96	#16	A IIIN	13	122	122			15.86	
97	#12	A IIIN	10	30 / 197 / 30	257		25.7		
98	#12	A IIIN	7	30 / 220 / 30	280		19.6		
99	#16	A IIIN	19	700	700			133	
100	#16	A IIIN	3	30 / 650	680			20.4	
101	#12	A IIIN	9	920	920		82.8		
102	#16	A IIIN	13	30 / 263 / 30	323			41.99	
103	#16	A IIIN	10	800	800			80	
104	#12	A IIIN	1460	30 / 130	160		2336		
105	#12	A IIIN	2680	30 / 100	130		3484		
106	#6	A IIIN	584	24 / 7	38	221.92			
107	#6	A IIIN	780	18 / 7	32	249.6			
108	#16	A IIIN	249	30 / 115	145			361.05	
109	#6	A IIIN	4	Patrz rysunek	517	20.68			
110	#16	A IIIN	2	45 / 7	59			1.18	
111	#16	A IIIN	6	30 / 7	44			2.64	
112	#6	A IIIN	2	Patrz rysunek	514	10.28			
113	#16	A IIIN	2	40 / 7	54			1.08	
114	#20	A IIIN	8	30 / 170	200				16
115	#6	A IIIN	4	7 / 20 / 14	82	3.28			
116	#6	A IIIN	28	7 / 27 / 17	102	28.56			
117	#6	A IIIN	8	7 / 27 / 27	122	9.76			
118	#6	A IIIN	12	7 / 50 / 14	142	17.04			
119	#6	A IIIN	2	7 / 55 / 14	152	3.04			
120	#12	A IIIN	120	36 / 30 / 30	162		194.4		
121	#12	A IIIN	270	26 / 30 / 30	142		383.4		
122	#16	A IIIN	4	300	300			12	
Długość ogółem [m]						1047.16	13525.06	3695.94	369.28
Ciężar 1mb [kg]						0.222	0.888	1.58	2.47
Ciężar ogółem [kg]						232.5	12010.3	5839.6	912.1
Ciężar wg klas stali [kg]						(A IIIN) 18994.5			
Ciężar razem [kg]						18994.5			

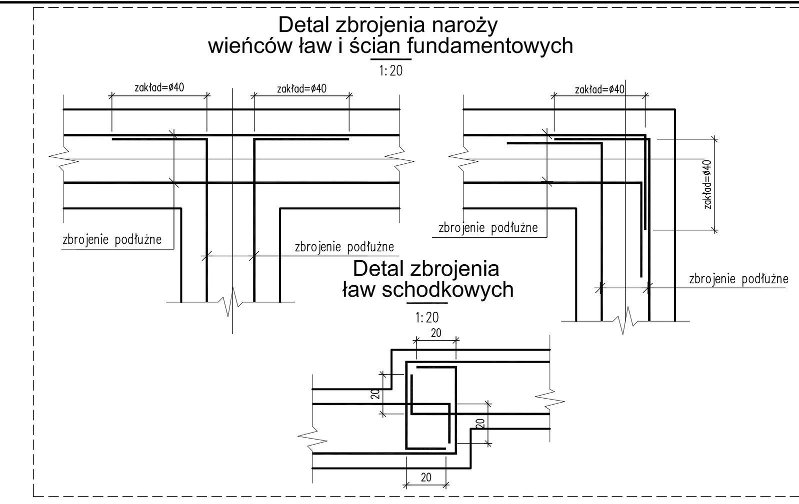

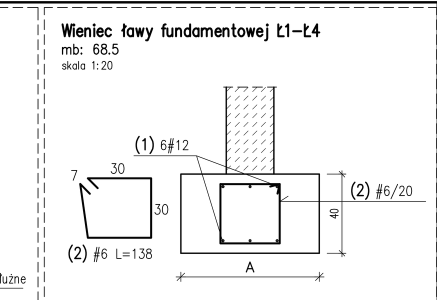

Zestawienie ław fundamentowych

SYMBOL ŁAWY	szerokość ławy A [m]
Ł-1.	0,80
Ł-2.	0,90
Ł-3.	0,50
Ł-4.	1,00

(1) #12 L=mb

Pręty łączyć w obrębie stopy, dopuszcza się łączenie 33% prętów w jednym przekroju na zakład = 50cm poza stopą.

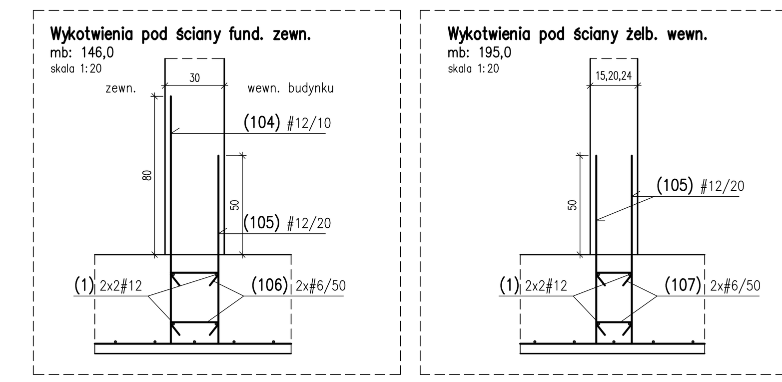

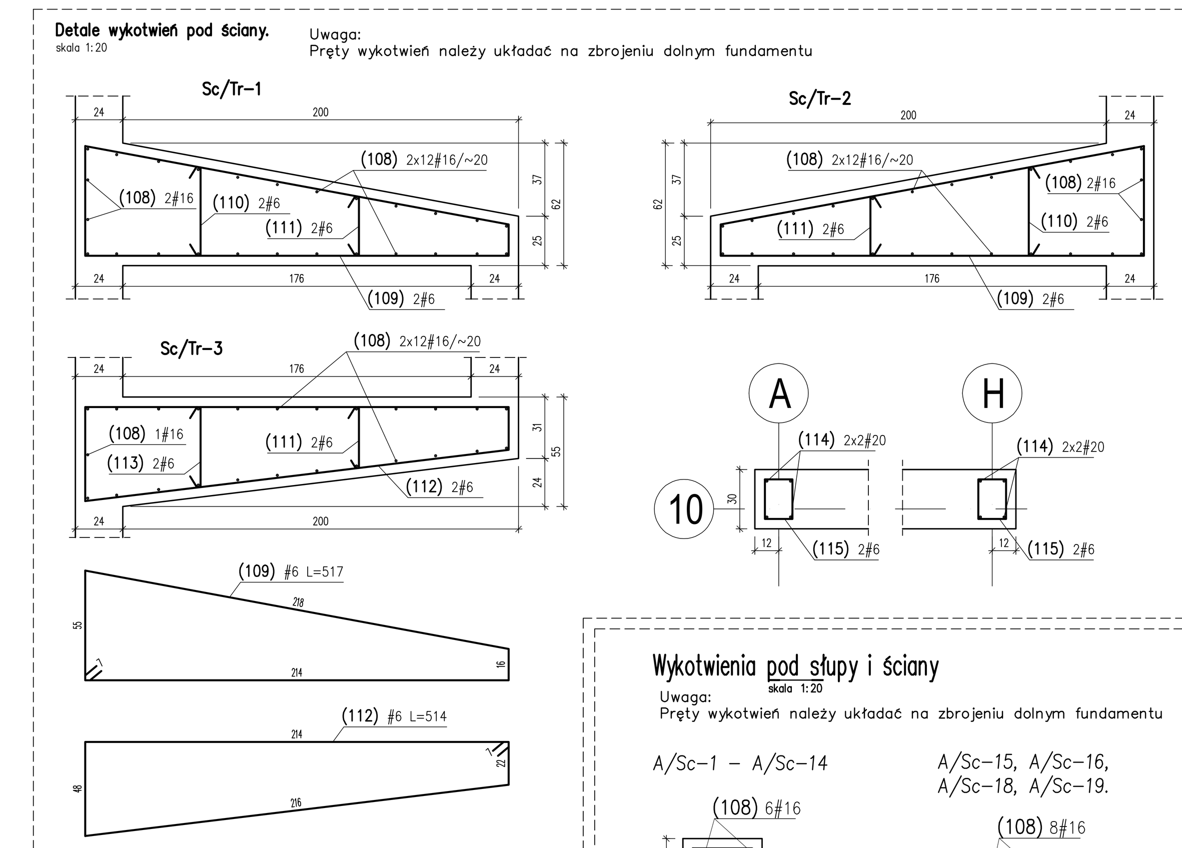

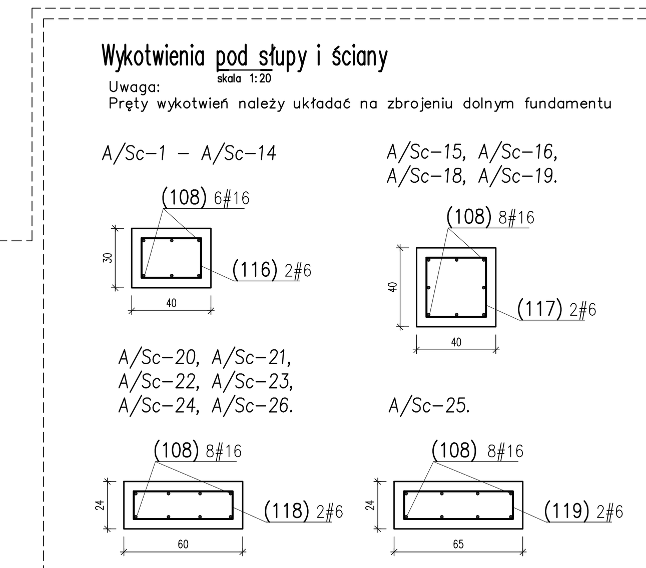

Dystansowy 1szt./m2

(120) 120#12 L=162 (121) 270#12 L=142

(01) 12 #10 / 20 L=120

NUMER PRĘTA · ilość sztuk · znak stali (#=A-IIIN; ø=A-0) · średnica pręta (mm) · rozstaw prętów (cm) · długość (cm)

UWAGI:

1. Wszelkie zmiany, które wykonawca zdecyduje się wprowadzić, również te, które służą jedynie zmianie technologii winny być przedstawione nadzorowi autorskiemu.
2. Uziom fundamentowy wg projektu instalacji elektrycznych.
3. Zakład prętów zbrojeniowych min. 40×d, gdzie d-średnica pręta.
4. Otulina prętów zbrojenia fundamentów:
- dolnego 45mm,
- górnego 40mm,
- ściany fundamentowe 30mm

Beton: C30/37 W8

Stal: A-IIIN

Klasa ekspozycji XC4

Nr projektu	22 04
Zamierzenie budowlane	Budowa obiekt wystawienniczo-edukacyjny na terenie Muzeum Treblinka. Niemiecki nazistowski obóz zagłady i obóz pracy (1941-1944)
Adres	Wólka Okrąglik 115, 08-330 Kosów Lacki
Nr ew. działki	31-81/3
Obręb	Wólka Okrąglik
Inwestor	Muzeum Treblinka. Niemiecki nazistowski obóz zagłady i obóz pracy (1941-1944), Wólka Okrąglik 115, 08-330 Kosów Lacki
Jednostka projektowa	Bujnowski Architekci Sp. z o.o., 00-658 Warszawa Lwowska 17/5, tel.: +48 22 622 21 42, mail: muzeumtreblinka@bujnowski.com.pl
Projektant	mgr inż. Rodryg Czyż · Nr upr. Wa-331/01
Sprawdzający	mgr inż. Krzysztof Synowiecki · Nr upr. MAZ/0056/PWOK/11
Zespół projektowy	
Faza projektu	PROJEKT WYKONAWCZY
Tytuł rysunku	FUNDAMENTY. ZBR. DOLNE. BUDYNEK A. CZĘŚĆ 1.
Skala	1:50, 1:20
Branża	KONSTRUKCJA
Data	12.12.2022
Nr rysunku	K-03